规格.参数

项目		规格/参数	备注
标准操作条件	额定电压	DC12V	
	相数	4	
	驱动方式	4相8拍	
电气特性	线圈电阻	80Ω ±10%	25±5℃ 65±10%
	步进角度	5.625° /64	
	绝缘阻抗	50MΩ (500V)	
	绝缘耐压	600VAC/1mA/1s	
机械特性	传动比	1:64	
	牵入转矩	≥900gf.cm	12VDC 400Hz
	自定位转矩	≥500gf.cm	
	摩擦力矩	900~2900gf.cm	
	空载牵入频率	≥500Hz	
	空载牵出频率	≥1000Hz	
	温升	<50K(100Hz)	
	噪音	<40dB	100Hz 空载 10cm
	重量	约30g	

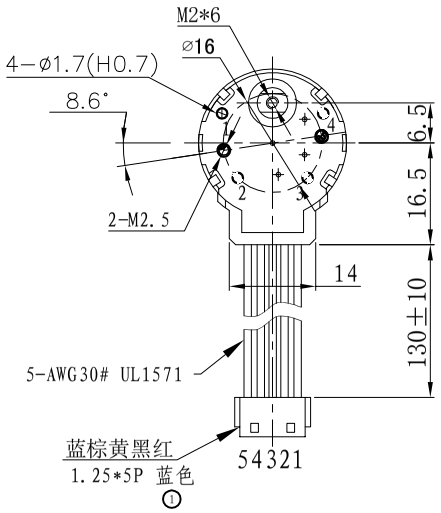

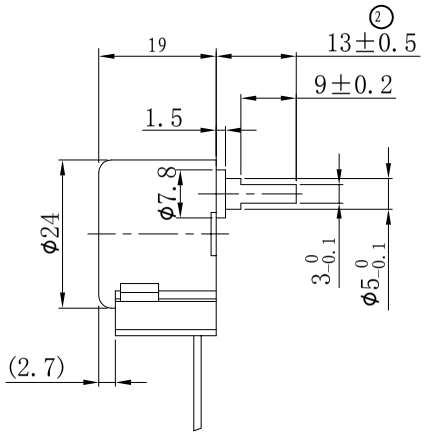

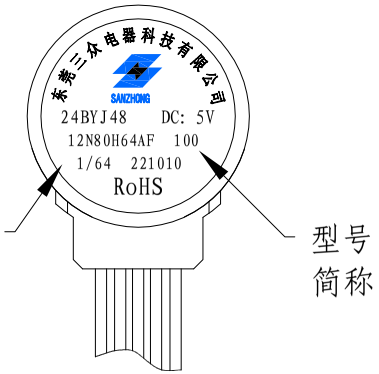

接线示意图

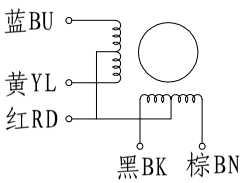

凸点坐标位置		
凸点位置	X	Y
0	0	0
1	-8.2	4.8
2	-5.65	-5.65
3	8.20	-4.80
4	8.2	4.8

1-2相励磁顺序表

连线序号	导线颜色	分配顺序							
		1	2	3	4	5	6	7	8
1	红	+	+	+	+	+	+	+	+
2	黑	−	−						−
3	黄		−	−	−				
4	棕				−	−	−		
5	蓝						−	−	−

输出轴转向：从输出轴方向看—逆时针（ CCW ）

标志	内容	日期
②	13.5±0.5 ⟶ 13.0±0.5	221010
①	端子胶壳白色 ⟶ 蓝色	221010

工程更改ECN

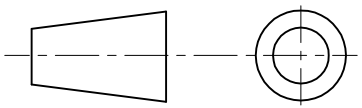

SANZHONG

东莞三众电器科技有限公司

名称	步进电机规格书	材料	比例	单位
设计				mm
审核		ZHSM-24BYJ48-12N80H64AF100		
批准		版本 B	页码	5/5